直线模组产品系列

产品概述
产品系列表
产品览表1
产品览表2
MSX选型
MSX参数
MSY选型
MSY参数
GSX选型
GSX参数
TSY选型
TSY参数
MDL选型
MDL参数
PSH选型
PSH参数

型号 Model: TSY150 | **TSY220** | TSY320

规格 Specification	单位 Unit	TSY220	
输出功率 Rated Output	W	750/1000W, 3000min^{-1}	
最大速度 Max. Speed	mm/s	250（500/1250）	
最大负载 Max. Load	kg	H:120（90/19）V:50(30/11)	H:200(150/32) V:90(50/19)
有效行程 Stroke Range	mm	100-1000	
定位精度 Repeatability	mm	普通级 (General) ±0.02	精密级 (Precision) ±0.01
驱动方式 Drive Type		丝杠 BALL SCREW	

TSY220-MF1

TSY220-MF1P

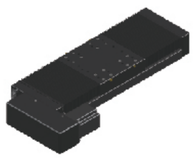

安装方式 Installation Way

水平安装 Horizontal Use

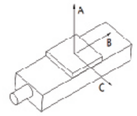

墙面安装 Wall Installation Use

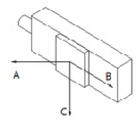

垂直安装 Vertical use

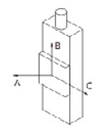

额定扭矩 Estimated Condition

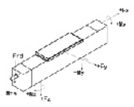

导程 Lead	负载 Load	A	B	C
5	200	600	250	170
	120	600	400	290
10	150	600	320	230
	90	600	540	390
25	32	600	1000	1000
	19	600	1000	1000
5	200	250	170	600
	120	400	290	600
10	150	320	230	600
	90	540	390	600
25	32	1000	1000	600
	19	1000	1000	600
50	90	390		390
	50	700		700
10	50	600		600
	30	1000		1000
25	19	1000		1000
	11	1000		1000
单位	Mta_{max}	Mx_{max}	My_{max}	Mp_{max}
Nm	15.25	2396	1737	1737

TSY220-1

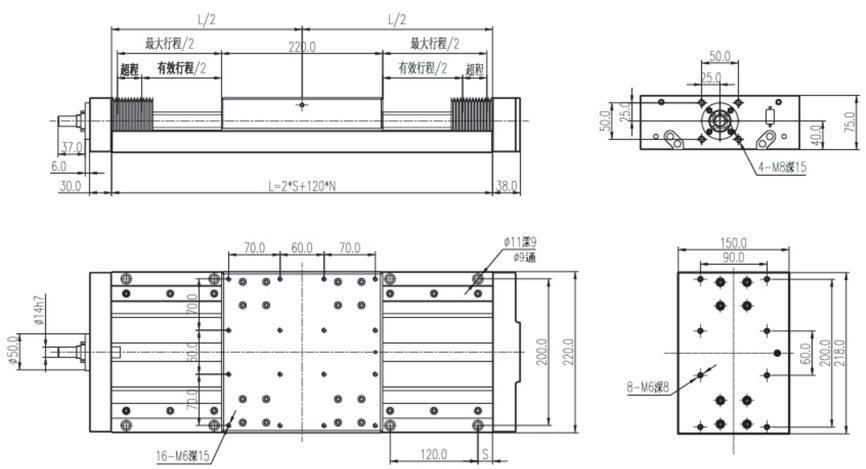

	Stroke / Model	单位 Units	100	200	300	400	500	600	700	800	900	1000
Weight	TSY220-1P	kg	11.9	15.98	20.06	24.14	28.22	32.3	36.38	40.46	44.54	48.62
Weight	TSY220-2P	kg	16.04	20.12	24.2	28.28	32.36	36.44	40.52	44.6	48.68	52.76
Speed	Stroke / Model	单位 Units	100	200	300	400	500	600	700	800	900	1000
Speed	TSY220-MF-L	mm/s	250									
Speed	TSY220-MF-N	mm/s	500									
Speed	TSY220-MF-H	mm/s	1250									

注意：（CAUTION）

1、模组重量不包括，电机座、电机、联轴器、感应开关及开关座等附件

1.Motor, coupling, bellows cover, motor mount, switches or cable duct are not included in weight calculation.

2、超过规定行程，速度需要下降，计算行程要考虑风琴护罩压缩量，具体和我司技术中心联系！

直线模组产品系列

型号 Model: TSY220 | **TSY150** | TSY320

TSY220-1P

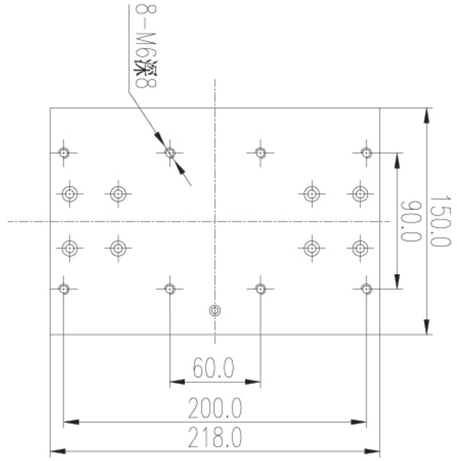

TSY220电机连接座 Motor socket

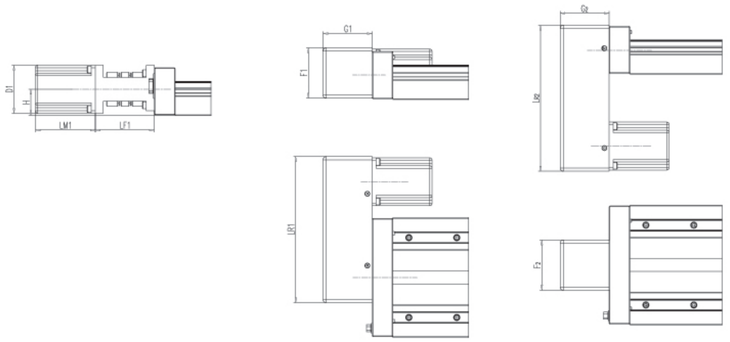

款式 Model	伺服电机 AC Servo 品牌 Brand	功率 Power	步进电机 Stepping motor 品牌 Brand	法兰 Flange	尺寸(mm) Size D1	D2	LM1	LM2 无制动	LM2 带制动	LF1	LF2	LR1	LR2	F1	F2	G1	G2	H
	松下	750W	雷赛	86	86	80	156	112	149			263	253	89	83	62	62	40
		1000W		110	110	100	201	141	168			283	283	113	103	62	62	40
	台达	750W	杰美康	86	86	80	156	139	178			263	253	89	83	62	62	40
MR		1000W		110	110	100	165	154	193			283	283	113	103	62	62	40
ML	安川	750W				80		145					253		83		62	40
MU		1000W				100		149					283		103		62	40
MD	富士	750W				130		133	175				283		133		62	40
		1000W				130		145	188				283		133		62	40
	英威腾	750W				80		150	191				253		83		62	40
		1000W				80		158					283		83		60	40
MF					86	80	156	参照上格		80	80							40
					110	100	201	参照上格		110	110							40
						130		参照上格			120							40